PUERTA

Tradicional | Componentes

innova MINIMAL

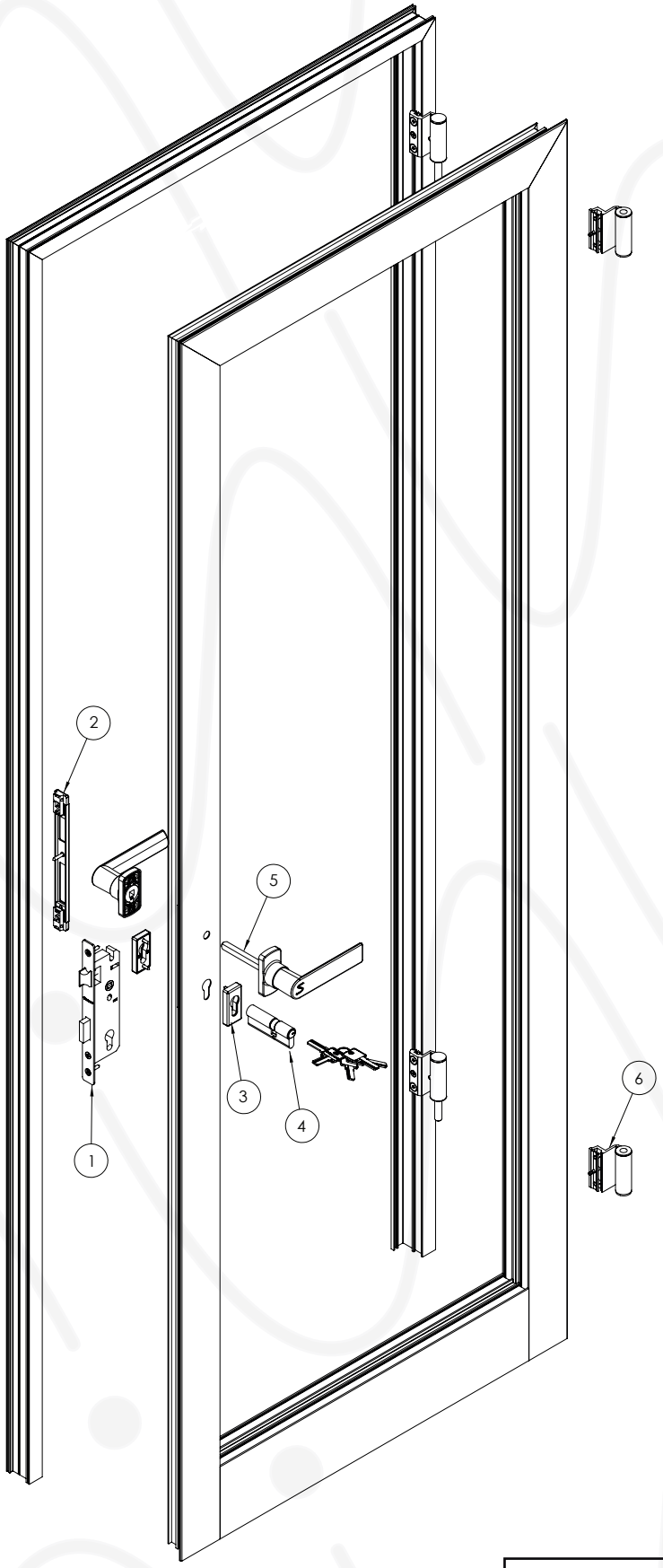

1 Cerraduras

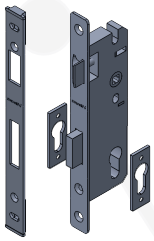

NH51EKO

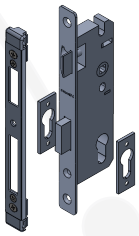

NH51PLUS

2 Contrafrente Regulable

NH51CREG
*Opcional

3 Boca llave

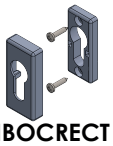

NBOCRECT

NBOCACURV

4 Tambor computarizado

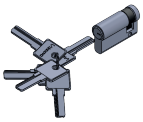

NH51T30/40C
NH51T40/40C
NH51T30/50C

5 Manija

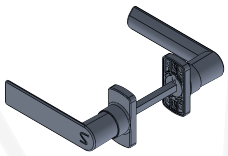

NH50M

6 Bisagras

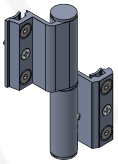

NH103X

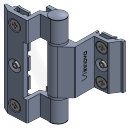

NH62

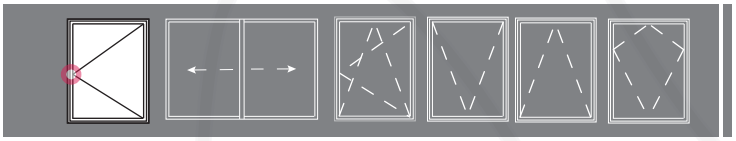

Aplicable a puertas

- Aplicable a toda línea con Cámara Europea 15/20 y encuentro escalonado -

PUERTA

Tradicional

Instructivo de armado

innovaMINIMAL

Calado de la falleba

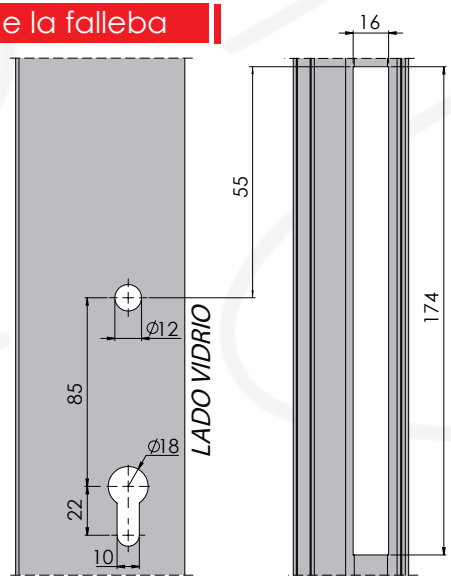

1

Secuencia de armado

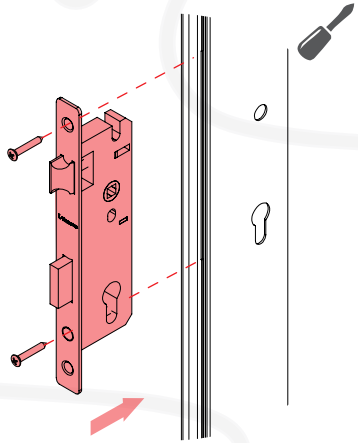

Ensamblar la cerradura en su correspondiente calado. Atornillar para fijar.

2

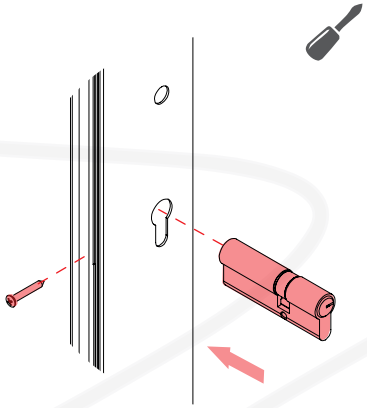

Ubicar el tambor computarizado en la cerradura y fijar con su tornillo.

3

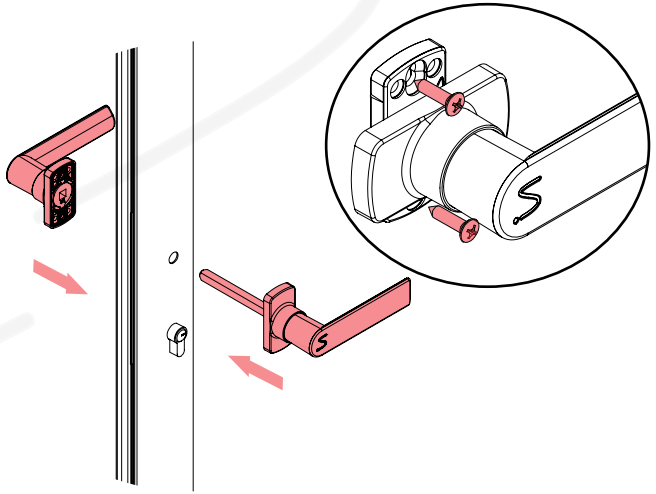

Ensamblar la manija de ambos lados de la puerta. Girar la tapa, ubicar los tornillos y atornillar para fijar a la hoja (repetir de ambos lados).

4

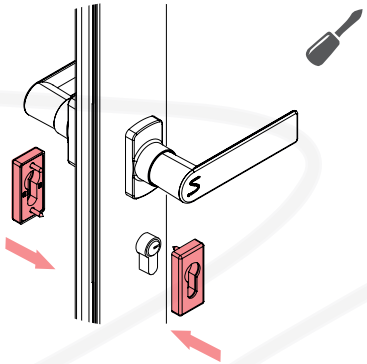

Ubicar y fijar los bocallaves en ambos lados de la puerta.

5

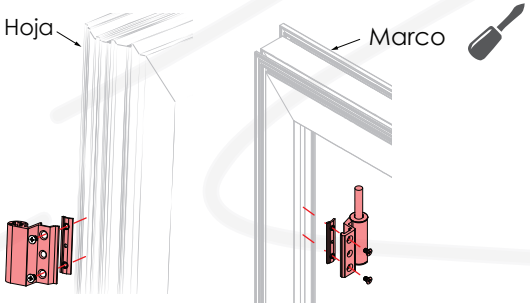

Colocar bisagras en marco y hoja, tanto en la parte superior como inferior. Atornillar para fijar. Finalmente ensamblar ambas partes

6

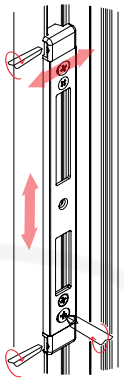

Posicionar el contrafrente regulable sobre el marco, en relacion a la cerradura. Regular en altura y profundidad. Ajustar los tornillos frontales. Finalmente, atornillar los allen laterales para fijar.

7

Accionar de la falleba

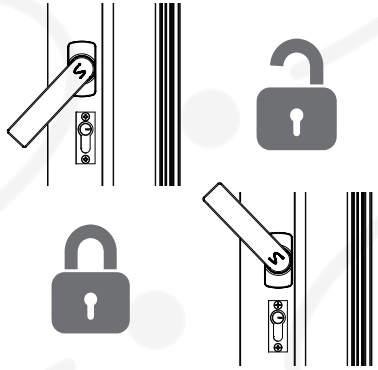

Consideraciones para Bisagras

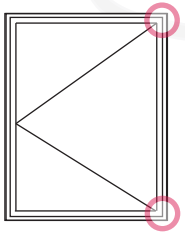

KG

Con 2 Bisagras NH62:
Hasta 90kg
Con 2 Bisagras NH103X:
Hasta 110kg

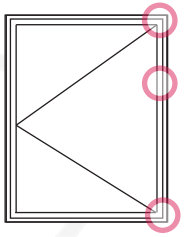

KG

Con 3 Bisagras NH62:
Hasta 100kg
Con 3 Bisagras NH103X:
Hasta 130kg